# Instructiuni de Folosire

# T.V. Sport 2

a) Caracteristici tehnice

In componenţa televizorului intră :

- 32 tranzistori
- 2o diode
- 1 punte redresoare cu siliciu
- 1 difuzor permanent dinamic 8 Ohmi/3 VA
- Tensiunea de alimentare : 22o V(+5%;-1o%) 5o Hz (+ 1Hz) precum şi sursa exterioară cu tensiunea de 12 Vcc (+15%;-5%) - acumulator auto.
- Dimensiuni de gabarit : 427x262x175 mm
- Greutatea : 9,5 kg
- Frecvenţe intermediare :
  - imagine : 45,75 MHz
  - sunet : 39,25 MHz
- Putere acustică (cu 1o% distorsiuni) o,8W
- Putere absorbită - de la reţea:max.5o VA
  - de la acumulator:max.25W

b) Posibilităţi de recepţie

Acest receptor de televiziune nu recepţionează programele emise (în benzile I, II şi III) pe canalele 1, 5, 11 şi 12.

Zonele geografice în care nu recepţionează aceste canale sînt cele din jurul localităţilor : Arad, Lipova, Deva, Cugir, Orăştie, Hunedoara, Călan, Haţeg, Cluj, Cîmpia Turzii, Turda, Luduş, Ocna Mureş, Reghin, Sovata, Tg.Mureş, Tîrnăveni, Sighişoara, Dumbrăveni, Mediaş, Copşa Mică, Agnita, Harghita, Odorheiu Secuiesc, Rupea, Făgăraş, Braşov, Codlea, Covasna, Sf.Gheorghe, Miercurea Ciuc,Roman, Buhuşi, Bacău, Moineşti, Tg.Ocna, Gheorghe Gheorghiu Dej, Vaslui, Bîrlad, Tecuci, Botoşani, Tulcea, Mangalia, Curtea de Argeş, Rîmnicu Vîlcea,Ocnele Mari.

In cazul apariţiei unor perturbaţii pe calea de imagine sau pe calea de sunet - provenite de la eventualele radiotelefoane care lucrează în zonă - reprezentanţa tehnică Electronica se obligă ca în termen de 5 zile de la data reclamaţiei să asigure

funcţionarea fără perturbaţii a acestui receptor de televiziune. Dacă posesorul este nemulţumit de funcţionarea aparatului, sau de modul de soluţionare a reclamaţiilor în cadrul termenului de garanţie, comerţul interior este obligat ca în concordanţă cu prevederile instrucţiunilor 800 [illegible] ale HCM 753/1965, să înlocuiască receptorul de televiziune cu alte bunuri electronice de larg consum - fabricaţie I. Electronica - la alegerea posesorului.

c) Folosirea televizorului

Dacă folosiţi televizorul în locuinţă, vă sfătuim să utilizaţi antena exterioară. In cazul cînd cablul de coborîre este de tip bifilar (panglică) capetele lui se vor lega direct la bornele 8 (pentru recepţionarea emisiunilor din domeniul FIF) sau 9 (pentru recepţionarea emisiunilor din domeniul UIF). In cazul cînd cablul de coborîre este de tip coaxial (cu impedanţa caracteristică de 75 Ohmi) atunci este necesar să se execute montajul de mai jos :

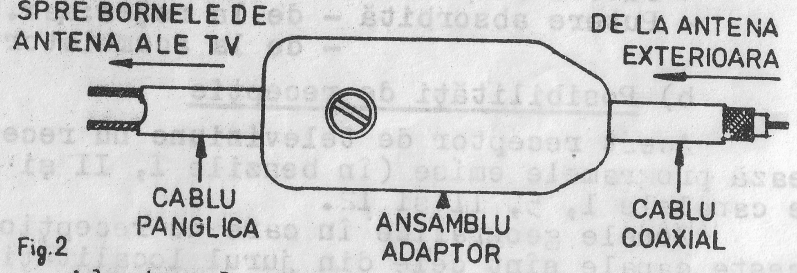


Fig.2

Adaptorul care se intercalează între cablul coaxial şi cel de tip panglică, se găseşte în plicul cu anexe. In cazul cînd recepţia se face în apropierea postului de emisie, sau în aer liber, se pot folosi antenele cu care este dotat televizorul. Pentru domeniul FIF (canalele 2-1o) se va folosi antena telescopică rabatabilă (poziţia 15), iar pentru domeniul UIF (canalele 21-6o) se va folosi antena tip buclă (poziţia 16).

Antena folosită are rol determinant asupra calităţii imaginii recepţionate.

In locuinţele unde nu există instalaţie de antenă colectivă, pentru alegerea tipului de antenă şi a modului de instalare este necesar să se ţină cont de condiţiile locale de recepţie, şi anume :

1. Canalul (sau canalele) pe care se recepţionează emisiuni în zona în care locuiţi.
2. Distanţa faţă de emiţător.
3. Relieful locului.
4. Nivelul la care se află locuinţa.
5. Amplasarea locuinţei în raport cu clădirile învecinate.

Avînd în vedere considerentele de mai sus este necesar ca înainte de a cumpăra antena, să consultaţi un specialist care va indica tipul cel mai adecvat condiţiilor de recepţie, în zona în care se află locuinţa dvs. In cazul locuinţelor care dispun de instalaţie de antenă colectivă, problema se rezumă la a conecta , printr-un cablu coaxial avînd impedanţa caracteristică de 75 Ohmi, televizorul la priza de antenă instalată în apartamentul dvs.

Legătura între antenă şi televizor se poate face asimetric cu un cablu coaxial, avînd impedanţa caracteristică de 75 Ohmi, fie simetric cu un cablu bifilar avînd impedanţa caracteristică de 300 Ohmi (panglică). Cablul coaxial oferă o mai bună protecţie împotriva perturbaţiilor radioelectrice, în comparaţie cu cablul bifilar.

Dacă vă aflaţi foarte aproape de postul de emisie sau aveţi instalată o antenă de mare eficienţă semnalul este foarte puternic determinînd o imagine cu un contrast excesiv şi zgomot supărător pe sunet. In acest caz, se va intercala între antenă şi televizor un atenuator ce se poate procura de la un magazin de specialitate.

ATENTIUNE !

Nu montaţi antena exterioară pe balcoane sau în alte locuri uşor accesibile care creează posibilitatea atingerii părţilor metalice.

In cazul folosirii cablului coaxial de coborîre, veţi avea grijă ca el să aibă izolaţia exterioară intactă. Blindajul cablului coaxial sau conductorii cablului bifilar să nu facă atingere cu părţile metalice ale clădirii, cu obiecte metalice sau cu conductorii reţelei electrice.

Este recomandat ca instalarea antenei exterioare să se facă numai de personalul calificat şi autorizat. In caz de furtună puternică însoţită de descărcări electrice se va deconecta antena de la

televizor scoţînd fişa cablului de coborîre din mufa pentru antenă a televizorului.

Verificaţi periodic starea izolaţiei cablului de antenă şi integritatea instalaţiei de antenă.

## Antene pentru UIF

Pe lîngă tipurile de antene din magazinele de specialitate pentru domeniul UIF (canalele 21-60) vă recomandăm în cele de mai jos, cîteva tipuri pentru acest domeniu.

Materialul utilizat : alamă, cupru, aluminiu cu diametrul de 4-12 mm, ţeavă, bară rotundă sau de altă formă.

a. Antenă cu 3 elemente

| Elemente | Canale 21-25 | 26-3o | 31-35 | 36-4o | 41-45 |
|---|---|---|---|---|---|
| R, în mm | 377 | 348 | 324 | 3o3 | 284 |
| V, în mm | 3o8 | 284 | 264 | 247 | 232 |
| D, în mm | 293 | 27o | 252 | 253 | 221 |
| b, în mm | 14o | 129 | 12o | 112 | 1o5 |
| a, în mm | 72 | 67 | 62 | 58 | 54 |

| Elemente | Canale 46-5o | 51-55 |
|---|---|---|
| R, în mm | 268 | 253 |
| V, în mm | 218 | 2o7 |
| D, în mm | 2o8 | 196 |
| b, în mm | 99 | 94 |
| a, în mm | 51 | 49 |

Impedanţa : 26o-27o Ohmi. Cablul de tip panglică se conectează direct la bornele vibratorului şi prin intermediul unui adaptor la televizor.

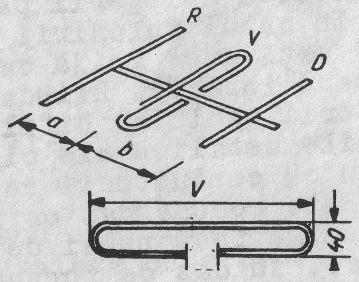


Antenă de cameră pentru UIF. Dimensiunile conform tabelului

b. Antenă cu 4 elemente

Cu acest tip de antenă se pot recepţiona canalele 21-4o. Reflectorul şi cele două directoare sînt confecţionate din tablă de aluminiu, cupru, alamă sau fier de 1,5 mm grosime şi lăţime de 10 mm. Dipolul vibrator se confecţionează din acelaşi material.

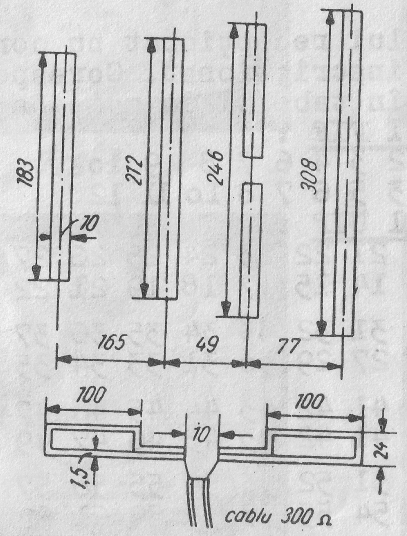


Antenă mică pentru UIF, cu 4 elemente.

Suportul purtător al elementelor poate fi o bară metalică, dreptunghiulară sau pătrată (ca secţiune) cu lungimea de 300 mm.

Impedanţa 250 Ohmi. Cablul de coborîre: (300 Ohmi) se conectează direct la bornele vibratorului şi prin intermediul unui adaptor la televizor.

NOTA : Pentru alte tipuri de antene puteţi consulta cartea "Recepţia în UIF" vol.I şi II - autor ing.Eugen Statnic.

După conectarea antenei se introduce ştecherul în priză. Din butonul 1, prin rotire, se porneşte televizorul. Sunetul apare aproape instantaneu, iar imaginea după 1o-15 secunde.Selectarea canalelor se face din butonul 4 (UIF) şi 6 (FIF).

In cazul cînd se recepţionează programele transmise pe unul din canalele domeniului UIF (ca-

nalele 21-6o), butonul de selectare pentru FIF se va aduce în poziţia U. Acordul fin se face cu butonul 5. In cazul în care recepţionăm emisiuni în domeniul FIF (canalele 2-1o), poziţia butonului de selectare a canalelor din domeniul UIF nu are nici o importanţă, iar acordul fin se face cu butonul 7.

ATENTIE !

Numărul canalului recepţionat nu concordă cu numărul canalului inscripţionat. Corespondenţa dintre ele este dată în tabelul de mai jos :

Pentru domeniul FIF :

| | | | | | | | | |
|---|---|---|---|---|---|---|---|---|
| Canal recepţionat : | 2 | 3 | 4 | 6 | 7 | 8 | 9 | 1o |
| Canal inscripţionat: | 3 | 5 | 6 | 7 | 8 | 1o | 11 | 12 |

Pentru domeniul UIF :

| | | | | | | | | | | |
|---|---|---|---|---|---|---|---|---|---|---|
| Canal recepţionat : | 21 | 22 | 23 | 24 | 25 | 26 | 27 | 28 | 29 | 3o |
| Canal inscripţionat : | 14 | 15 | 17 | 18 | 19 | 21 | 22 | 23 | 25 | 26 |
| Canal recepţionat : | 31 | 32 | 33 | 34 | 35 | 36 | 37 | 38 | 39 | 4o |
| Canal inscripţionat : | 27 | 29 | 3o | 31 | 33 | 34 | 35 | 37 | 38 | 39 |
| Canal recepţionat : | 41 | 42 | 43 | 44 | 45 | 46 | 47 | 48 | 49 | 5o |
| Canal inscripţionat : | 41 | 42 | 43 | 45 | 46 | 47 | 49 | 5o | 51 | 53 |
| Canal recepţionat : | 51 | 52 | 53 | 54 | 55 | 56 | 57 | 58 | 59 | 6o |
| Canal inscripţionat : | 54 | 55 | 57 | 58 | 59 | 61 | 62 | 63 | 65 | 66 |

Aşa de exemplu dacă dorim să recepţionăm canalul 4, vom aduce comutatorul 6 în dreptul cifrei 6, etc.

d. Reglaje ce se pot efectua de posesor asupra televizorului.

1. Reglarea contrastului :

In cazul în care imaginea este slab conturată (ştearsă) - vezi fig.3 iar diferenţele între alb şi negru sînt mici se va acţiona asupra potenţiometrului de reglaj al contrastului. Dacă însă imaginea are un contrast excesiv (fig4) se va acţiona în sens invers asupra aceluiaşi buton.

2. Reglarea luminozităţii :

In cazul în care imaginea obţinută este mult prea luminoasă (vezi fig.5) se va acţiona asupra butonului de reglaj al luminozităţii.Dacă imaginea este prea întuneacoasă (vezi fig.6) se va acţiona asupra aceluiaşi buton dar în sens invers.

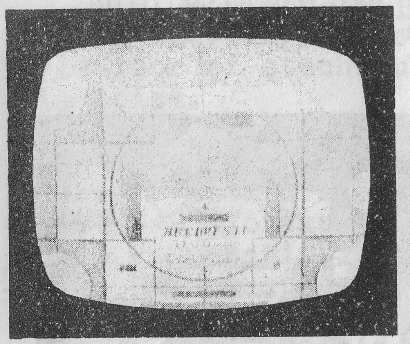

Fig. 3.

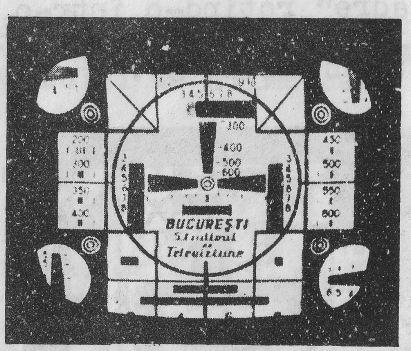


Fig. 4.

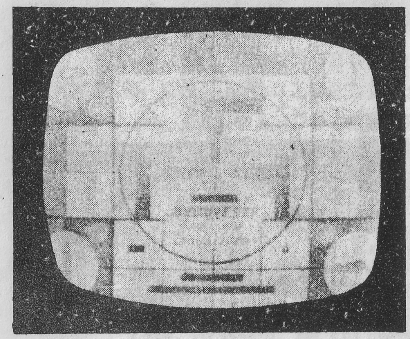

Fig. 5.

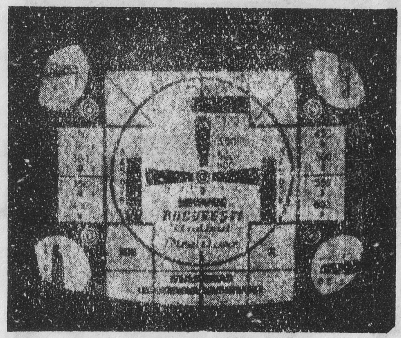

Fig. 6.

3. Reglarea volumului sonor

Pentru reglarea volumului sonor se va acţiona asupra butonului prevăzut în acest scop.

4. Reglarea dimensiunilor pe verticală.

Dacă imaginea are dimensiuni mai mari sau mai mici (fig.7 şi fig.8) pe verticală se va acţiona asupra butonului de reglaj a dimensiunilor imaginii aflat în partea din spate a televizorului.

Prin rotirea lui imaginea se poate mări sau micşora astfel încît să poată acoperi toată suprafaţa ecranului. (Acţionarea se face cu şurubelniţa).

5. Reglarea frecvenţei cadrelor.

Dacă imaginea este instabilă pe verticală ("fuge" în sus sau în jos) pe ecran observîndu-se părţi ale imaginii separate între ele printr-o linie neagră (vezi fig.9) se va acţiona asupra butonului notat pe placa din spate cu "frecvenţă

cadre" rotind-o într-o parte sau în alta pînă cînd imaginea devine stabilă. (Acţionarea se face cu şurubelniţa).

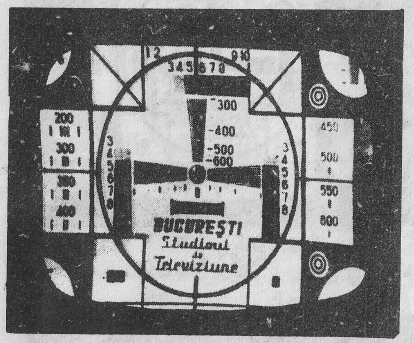


Fig. 7.

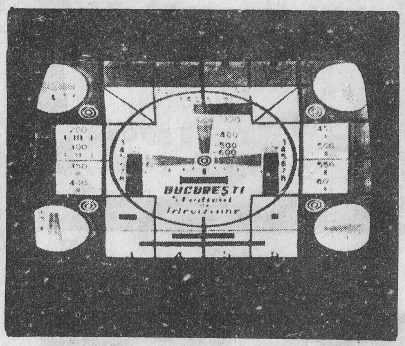


Fig. 8.

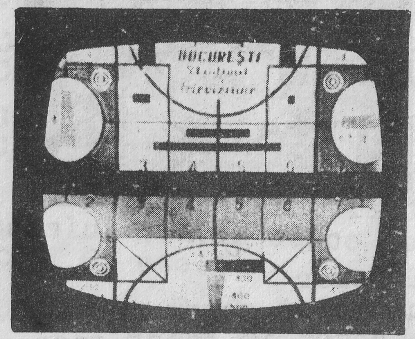


Fig. 9.

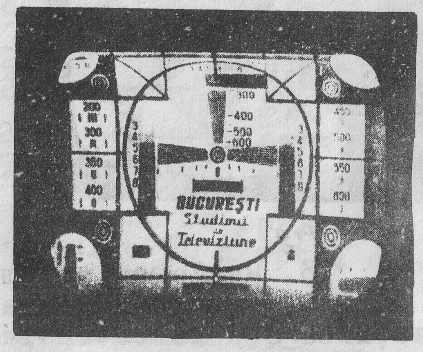


Fig. 10.

6. Reglarea liniarităţii pe verticală.

Dacă imaginea este neliniară sus şi jos, (fig.10) se acţionează asupra butonului de reglaj al liniarităţii pe verticală, pînă se va obţine o imagine normală.(Acţionarea se face cu şurubelniţa).

ATENTIUNE !

- In cazul apariţiei pe ecran a unei dungi orizontale luminoase sau a unui punct luminos, opriţi televizorul şi anunţaţi unitatea de depanare.
- In caz contrar riscaţi să distrugeţi tubul cinescop.
- Nu lăsaţi televizorul în funcţiune nesupravegheat.

- Dacă părăsiţi domiciliul pentru o perioadă mai îndelungată scoateţi fişa de antenă de la televizor şi ştecherul cordonului de alimentare din priză.

OBSERVATII !

Dacă se constată o anomalie în funcţionarea televizorului dvs. sau dacă televizorul îşi încetează funcţionarea, înainte de a apela la serviciile cooperativei vă rugăm să verificaţi :

- Dacă aparatul este conectat la reţea,
- Dacă antena este conectată la televizor,
- Dacă poziţia butonului de selectare a canalelor şi a butonului de reglaj fin nu au fost modificate,
- Dacă defectul provine de la postul de emisie

Cînd anunţaţi unitatea de depanare vă recomandăm să precizaţi :

- Tipul televizorului pe care îl posedaţi,
- Dacă ecranul se luminează însă lipsesc imaginea şi sunetul,
- Dacă există imagine fără sunet sau sunet fără imagine,
- Dacă imaginea este instabilă ori prezintă alte defecţiuni.

e. Condiţii de garanţie.

Termenul de garanţie este de un an de zile de la data cumpărării. Service-ul în perioada de garanţie se asigură prin reprezentanţele tehnice ale I.Electronica.

f. Anexe.

Impreună cu televizorul veţi primi un plic care conţine :

- Ansamblu adaptor 75 Ohmi/300 Ohmi ;
- Ansamblu mufă jack pentru alimentarea de la bateria de acumulatori sau de la reţeaua de bord a autoturismului ;
- Plic cu siguranţe (0,6A, 3,15A şi 2 AT) ;
- Conector port siguranţă ;
- Antenă buclă pentru UIF ;
- Instrucţiuni de folosire;
- Schemă electrică de principiu.

NOTA :

- In cazul cînd televizorul este alimentat de la o sursă de 12 Vcc, întreruperea alimentării se face prin scoaterea din mufă a cordonului de alimentare cu această tensiune.

- Pentru alimentarea televizorului de la acumulatorul auto este indicat să se folosească un cablu bifilar izolat, flexibil, care să suporte un curent de minim 3A prevăzut la un capăt cu crocodili, iar la celălalt capăt cu mufa de alimentare care se livrează odată cu televizorul în plicul cu anexe. Crocodilii se vor prinde de bornele acumulatorului, iar mufa se va introduce în lăcaşul 11 al televizorului.

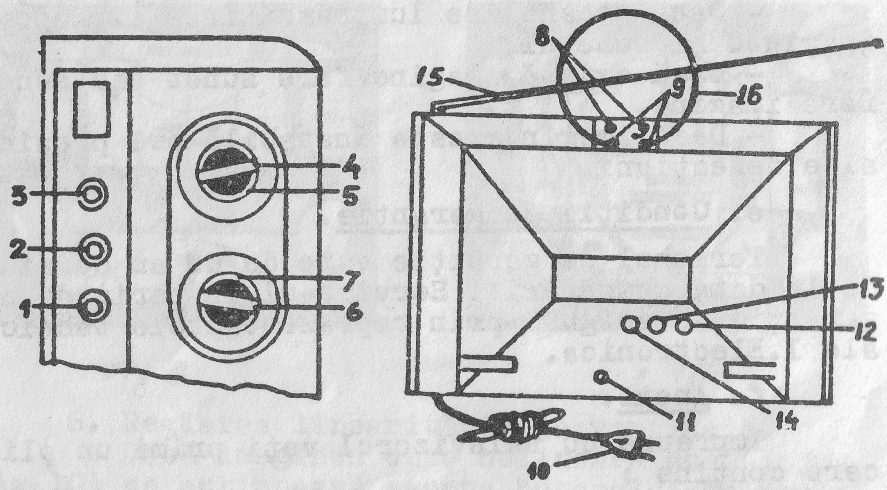


ANS 06